ima

ingenieria en magnetismo

CATÁLOGO DE PRODUCTOS

INDUSTRIA MAGNETICA AMPERE S.A // Ampere 80 PABLO NOGUES
fernando.saintamant@ima-arg.com // juan.eyherabide@ima-arg.com

ima
ingenieria en magnetismo

ELECTROIMANES PORTANTES

CIRCULARES

Utilizado en:

Industrias siderúrgicas
Industrias mineras
Reciclado de chatarra
Recuperación de escoria

Para:

Movimiento de material ferroso

CARACTERISTICAS CONSTRUCTIVAS

- Carcasa construida en acero de alta permeabilidad magnetica.
- Bobinas construidas en fleje de aluminio anodizado, fleje o alambre (en cobre o aluminio electrolitico con aislacion de nomex).
- Aislaciones realizadas totalmente con materiales clase H, siendo los componentes principales de la aislacion: Micanita, nomex y caucho de siliconas.
- La placa exterior de desgaste es de acero austenitico al Mn (esto le confiere gran resistencia al impacto y a la abrasion).
- Caja de conexiones unipolares de doble compartimiento.
- Sistema de sustentación 3 orejas dobles o simples.
- Pernos eslingas fabricados en acero SAE 3335.
- Ciclos de trabajo 75% o 50%.

Modelo	Diam [mm]	Peso [Kg]	Potencia [KW]	Planchones [Kg]	Capacidad de izaje (máxima)			
					Lingotes	Chatarra		
					[Kg]	Tipo 3A [Kg]	Tipo 24 [Kg]	Tipo 40 [Kg]
EVCE-1000	1000	730	4,2	9500	480	420	370	190
EVCE-1200	1200	1310	6	14000	850	650	580	340
EVCE-1400	1400	1700	9	15000	980	790	710	390
EVCE-1500	1500	2400	12	19000	1340	1150	980	530
EVCE-1700	1700	3280	16,5	32000	1980	1570	1470	770
EVCE-1900	1900	5090	21	39500	2600	2100	2080	920
EVCE-2000	2000	5850	24	41500	2850	2400	2420	1180
EVCE-2200	2200	7500	30,5	44500	3400	3080	3000	1500

* Potencia consumida según la corriente que toma el electroimán en frío para la atracción, importante para la selección apropiada del equipo eléctrico. Al calentarse la bobina del electroimán, el consumo de potencia disminuirá.

** Fuerza de atracción indicada según la norma alemana DIN-VDE 0580, se refiere a un planchón grueso, sólido y plano, con un entre-hierro de 1/300 del diámetro del electroimán.

*** Capacidades de izaje basadas en pruebas bajo condiciones óptimas según la norma alemana DIN-VDE 0580; el verdadero desempeño variará al operar en condiciones diferentes.

INDUSTRIA MAGNETICA AMPERE S.A // Ampere 80 PABLO NOGUES
fernando.saintamant@ima-arg.com // juan.eyherabide@ima-arg.com

ima
ingenieria en magnetismo

ELECTROIMANES PORTANTES

RECTANGULARES

Utilizado en:

Industrias siderúrgicas
Industrias mineras
Reciclado de chatarra
Recuperación de escoria

Para:

Movimiento de material ferroso

CARACTERISTICAS CONSTRUCTIVAS

Medidas de acuerdo a la necesidad y requerimientos del cliente.

- Robusta carcasa y placa de cierre.
- Aislante clase H.
- Robusta cadena de 4 ramales, coeficiente de seguridad 3.
- Dada su forma logra la descarga sin dificultad de camiones o vagones ferroviarios.
- Su alta capacidad de izaje permite un mayor rendimiento en la carga de hornos con menor operación de la grúas.

* Ciclo de trabajo del 50% con duración de10min.

** Equipos preparados para trabajar con palanquillas hasta 500ºC

Tipo	Potencia* (Kw)	Fuerza de desprendimiento* (Kg)		Dimensiones			Peso aprox. (Kg)
		B/300	B/100	A (mm)	B (mm)	C (mm)	
EVR-800x470x400	3.4	18000	13500	800	470	400	770
EVR-1000x470x350	3.6	22000	15000	1000	470	350	875
EVR-1000x600x500 **	3.5	22000	15000	1000	600	500	1500
EVR-1250x600x400	5.1	39500	25500	1250	600	400	1500
EVR-1250x650x450	5.9	46000	33000	1250	650	450	2000
EVR-1300x600x500 **	4.1	27000	17000	1250	650	450	2150
EVR-1400x460x350	4.3	29000	20000	1400	460	350	1200
EVR-1400x600x400	5.3	43000	28000	1400	600	400	1650
EVR-1400x650x450	6.6	49000	36000	1400	650	450	2200
EVR-1500x600x500 **	6	45000	29000	1500	600	500	2150
EVR-1600x600x400	6.1	48000	31000	1600	600	400	2100
EVR-1600x650x450	6.9	53500	39500	1600	650	450	2600
EVR-1800x600x500 **	7.5	60000	44500	1800	600	500	3100
EVR-1800x650x450	7.5	60000	44500	1800	650	450	3000

INDUSTRIA MAGNETICA AMPERE S.A // Ampere 80 PABLO NOGUES
fernando.saintamant@ima-arg.com // juan.eyherabide@ima-arg.com

ima
ingenieria en magnetismo

ELECTROIMANES BIPOLARES

Utilizado en:

Industrias siderúrgicas

Para:

Movimiento de material ferroso
Palanquillas
Barras redondeas
Atados de perfiles barras

CARACTERISTICAS CONSTRUCTIVAS

- Carcasa construida en acero de alta permeabilidad magnética.
- Bobinas construidas en fleje de aluminio anodizado, fleje o alambre (en cobreo aluminio electrolitico con aislación de nomex).
- Aislaciones realizadas totalmente con materiales clase H, siendo los componentes principales de la aislación: Micanita, nomex y caucho de siliconas.
- La placa exterior de desgaste de AISI304
- Caja de conexiones unipolares de doble compartimiento.
- Pernos eslingas fabricados en acero SAE 3335.
- Diversos ciclos de trabajo.

Con circuito magnético bi-polar, este tipo de electroimán puede ser usado solamente cuando exista un contacto firme entre la pieza a izar y los polos del equipo. Usados normalmente para planchones, palanquillas cuadradas y redondas de poco diámetro y bien zunchadas.

*estimación con palanquillas cuadradas de 160mm x 12mts.

Tipo	Potencia (Kw)	Car ga* (Kg)	A (mm)	B (mm)	C (mm)	Peso (Kg)
EB-500	1.6	3500	500	400	600	570
EB-600	1.8	4000	600	400	600	610
EB-900	2.7	6000	900	400	600	850
EB-1300	4.1	10000	1300	530	750	2200
EB-1700	5.1	13000	1700	530	750	3000
EB-2000	5.5	15000	2000	530	750	3200
EB-2850	6.5	20000	2850	530	900	6600

INDUSTRIA MAGNETICA AMPERE S.A // Ampere 80 PABLO NOGUES
fernando.saintamant@ima-arg.com // juan.eyherabide@ima-arg.com

ima
ingenieria en magnetismo

SEPARADOR CERÁMICO
AUTOLIMPIANTE

Utilizado en:

- Industrias siderúrgicas
- Industrias cerámica
- Fundiciones
- Industrias aceiteras
- Industrias del cemento
- Industrias madereras
- Reciclado de residuos

Para:

- Purificación de productos
- Protección de máquinas

Serie	Modelo	Peso (kg)	A	B	C	D	E	H
SCA 375	375x420x140	245	375	420	1440	635	230	140
	375x620x140	305	375	620	1640	635	230	140
	375x700x140	325	375	700	1720	635	230	140
	375x900x140	400	375	900	1920	635	230	140
SCA 600	600x450x240	490	600	450	1520	910	230	240
	600x600x240	600	600	600	1670	910	230	240
	600x800x240	750	600	800	1870	910	230	240
	600x1000x240	890	600	1000	2070	910	230	240
SCA 800	800x600x315	1020	800	600	1850	1125	230	315
	800x800x315	1260	800	800	2050	1125	230	315
	800x1000x315	1505	800	1000	2250	1125	230	315
	800x1200x315	1745	800	1200	2450	1125	230	315
SCA 1000	1000x600x350	1420	1000	600	2000	1340	280	350
	1000x800x350	1750	1000	800	2200	1340	280	350
	1000x1000x350	2080	1000	1000	2400	1340	280	350
	1000x1200x350	2420	1000	1200	2600	1340	280	350

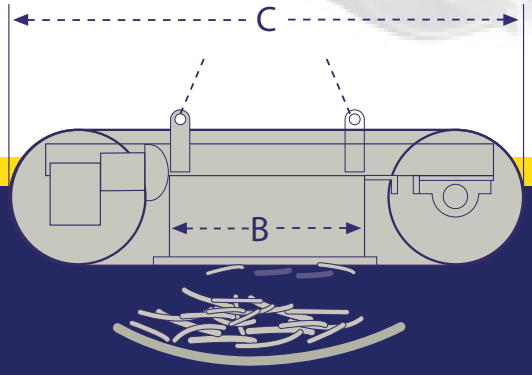

Cinta transportadora

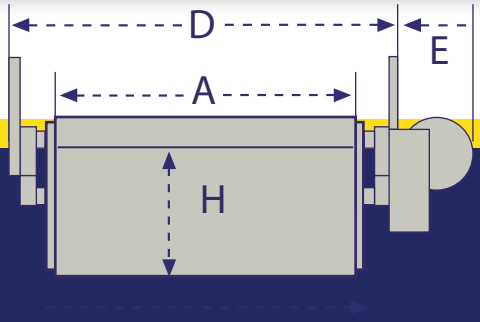

Flujo de material

INDUSTRIA MAGNETICA AMPERE S.A // Ampere 80 PABLO NOGUES
fernando.saintamant@ima-arg.com // juan.eyherabide@ima-arg.com

ima
ingenieria en magnetismo

SEPARADOR CERÁMICO

ESTÁTICO

Utilizado en:

- Industrias siderúrgicas
- Industrias cerámica
- Fundiciones
- Industrias aceiteras
- Industrias del cemento
- Industrias madereras
- Reciclado de residuos

Para:

- Purificación de productos
- Protección de máquinas

Serie	Modelo	Peso (kg)	A	B	C	D	H
SCE 375	375x420x140	114	375	420	30	50	140
	375x620x140	168	375	620	30	50	140
	375x900x140	245	375	900	30	50	140
SCE 600	600x450x240	306	600	450	40	80	240
	600x600x240	408	600	600	40	80	240
	600x800x240	544	600	800	40	80	240
SCE 800	800x600x315	708	800	600	45	100	315
	800x800x315	948	800	800	45	100	315
	800x1000x315	1118	800	1000	45	100	315
SCE 1000	1000x800x350	1320	1000	800	45	100	1320
	1000x1000x350	1645	1000	1000	45	100	1645
	1000x1200x350	1970	1000	1200	45	100	1970

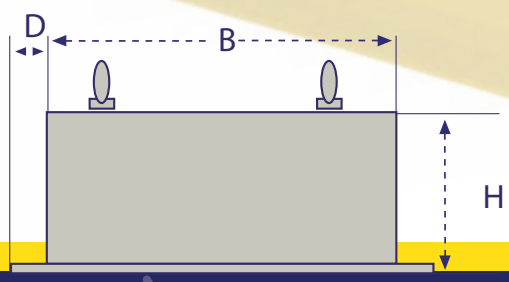

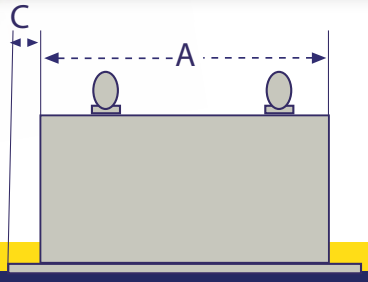

Sección de cinta transportadora

Dirección de flujo del material

INDUSTRIA MAGNETICA AMPERE S.A // Ampere 80 PABLO NOGUES
fernando.saintamant@ima-arg.com // juan.eyherabide@ima-arg.com

ima
ingenieria en magnetismo

SEPARADOR
A TAMBOR MAGNÉTICO

Utilizado en:

- Industrias alimenticias
- Industrias del plástico
- Industrias químicas
- Industrias del vidrio
- Industrias aceiteras
- Canteras
- Fundiciones

Para:

- Purificación de productos
- Protección de máquinaria

D: DIAMETRO TAMBOR (mm)	Model o	Potenci a (Hp)	Peso (kg)	A (mm)	B (mm)	C (mm)	E (mm)	H (mm)
300	STC-3035	1/3	170	350	520	600	75	675
	STC-3040	1/3	190	400	570	600	75	675
	STC-3045	1/3	200	450	620	600	75	675
	STC-3050	1/3	220	500	670	600	75	675
	STC-3060	1/3	250	600	770	600	75	675
	STC-3070	1/2	285	700	870	600	75	675
	STC-3085	1/2	330	850	120	600	75	675
	STC-30100	1/2	380	1000	1170	600	75	675
	STC-30115	1/2	430	1150	1320	600	75	675
500	STC-5040	1/2	350	400	610	845	100	1170
	STC-5045	1/2	380	450	660	845	100	1170
	STC-5050	1/2	410	500	710	845	100	1170
	STC-5060	1/2	480	600	810	845	100	1170
	STC-5070	3/4	540	700	910	845	100	1170
	STC-5085	3/4	640	850	1060	845	100	1170
	STC-5100	3/4	720	1000	1210	845	100	1170
	STC-0115	3/4	830	1150	1360	845	100	1170
	STC-0130	3/4	920	1300	1510	845	100	1170

CARACTERISTICAS CONSTRUCTIVAS

El STC esta compuesto de un tambor magnético montado dentro de una carcasa de chapa de hierro con bridas, sus correpondientes rodamientos, motorreductor y boca de alimentación regulable, lo convierten en un equipo disponible para uso inmediato.

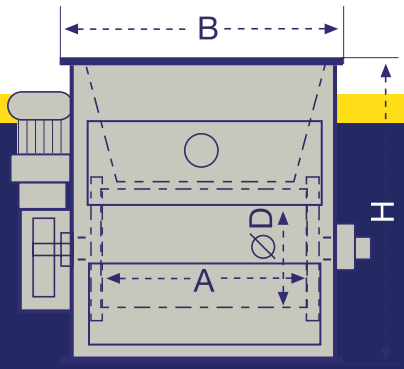

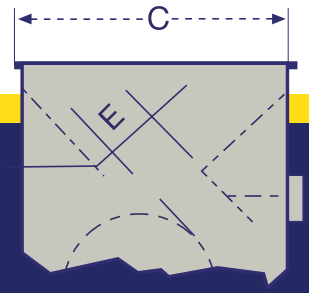

INDUSTRIA MAGNETICA AMPERE S.A // Ampere 80 PABLO NOGUES
fernando.saintamant@ima-arg.com // juan.eyherabide@ima-arg.com

ima
ingenieria en magnetismo

TRAMPAS MAGNÉTICAS

CERÁMICO ANISOTRÓPICO

Utilizado en:

- Protección de molinos
- Industrias
- Industrias primarias
- Sistemas de aspiración
- Frigoríficos

MODELOS

Model o	L (mm)	Peso (Kg) TM C	Peso (Kg) TMTR
2415	150	3.9	4.5
2420	200	5.5	6.1
2425	250	7.1	7.9
2430	300	8.7	8.7
2435	350	10.3	9.7
2440	400	12	11.5
2445	450	13.5	13.4
2450	500	15.2	17
2455	550	16.8	18.8
2460	600	18.4	20.6
2475	750	23.3	26.1
2490	900	28	31.4
24105	1050	33	37
24120	1200	38	42.6

CARACTERISTICAS CONSTRUCTIVAS

-Las trampas magnéticas TECNO MAG en sus diferentes tamaños, forman un conjunto separador basado en imanes permanentes.

-Especialmente diseñadas para obtener el máximo rendimiento con un alto campo magnético cumpliendo a la perfección su función de separar partículas ferromagnéticas en cualquier proceso de industrialización.

-Su costo es rápidamente amortizable con relación a los múltiples y costosos accidentes que evita, como por ejemplo la sujeción de piezas, tornillos, clavos, etc. Trabajan sin gastos de mantenimiento.

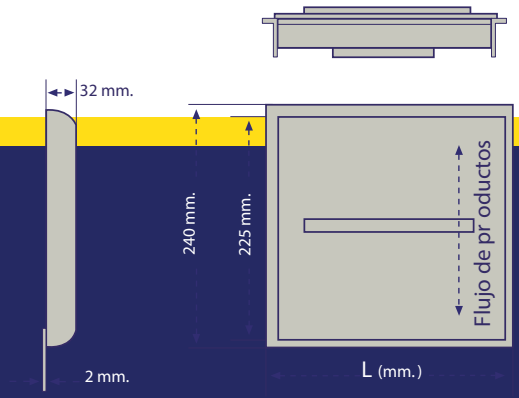

		Distancias de atracción de cerámico anisotrópico	Distancias de atracción de tierras raras
Mant o máximo	Montaje superior	35 mm	50 mm
	Montaje inferior	60 mm	30 mm

INDUSTRIA MAGNETICA AMPERE S.A // Ampere 80 PABLO NOGUES
fernando.saintamant@ima-arg.com // juan.eyherabide@ima-arg.com

ima
ingenieria en magnetismo

REJILLAS & TUBOS MAGNÉTICOS

Utilizado en:

- Industria alimenticia
- Industria del plástico
- Especias
- Industria textil
- Industria química
- Labortorios medicinales

Para:

- Purificación de productos
- Protección de máquinas

CARACTERISTICAS CONSTRUCTIVAS

- Construcción industrial o sanitaria.
- Tapones soldados en AISI 304 o 316.
- Extremos con pernos o rosca hembra.
- Limpieza manual o limpieza automática.
- Imanes de tierras raras para operar con productos a distintas temperaturas.
- Medidas de tubos standard Ø1".

- 1 hilera de tubos

- 2 hileras en tresbolillo

- Según especificaciones del usuario

- 1 hilera con deflectores superiores

- 3 hileras de tresbolillo

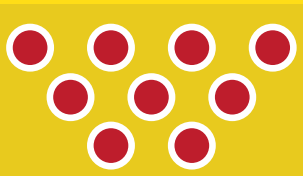

INDUSTRIA MAGNETICA AMPERE S.A // Ampere 80 PABLO NOGUES
fernando.saintamant@ima-arg.com // juan.eyherabide@ima-arg.com

ima
ingenieria en magnetismo

CONDUCTOS
DOBLE CASCADA

Utilizado en:

Industria aceitera
Industria cerealera
Industria azucarera
Industria alimenticia

Para:

Purificación de productos
Protección de máquinas

CARACTERISTICAS CONSTRUCTIVAS

- Conductos fabricados en chapa de acero con perfiles reforzados donde trabajan las bisagras de las trampas.
- Cuatro tapas de mantenimiento en oposición a las trampas, con sus correspondientes bocas de inspección. Recubrimiento cerámico en las zonas de contacto con el producto y en las clapetas.
- Dos cilindros neumáticos con doble amortiguación para el accionamiento de cada trampa magnética.
- Construido de acuerdo a caudal requerido.

INDUSTRIA MAGNETICA AMPERE S.A // Ampere 80 PABLO NOGUES
fernando.saintamant@ima-arg.com // juan.eyherabide@ima-arg.com

ima
ingenieria en magnetismo

ARROLLADOR DE CABLES

OPERADO A RESORTES

Utilizado en:

Industrias siderúrgicas
Industrias madereras
Industrias del cemento
Canteras / Puertos
Fundiciones

CARACTERISTICAS CONSTRUCTIVAS

- Bastidor de placas y perfiles de hierro, con tambor arrolla cable montado sobre rodamientos oscilantes.
- Accionamiento del tambor mediante caja de resortes recuperadores can mecanismo de rueda libre, que protegen el resorte ante un eventual corte del cable.
- Lubricación de por vida en rodamientos y resortes.
- Colector estanco que permite su uso al aire libre.

MODELOS

Model o	Código	Longitud cable (m)	Int. nominal (Amp)		Peso (Kg)	Dimensiones del autoenrollador (mm)							
			Bip.	Te trap.		A	B	C	D	E	F	H	H_1
Ac10	11102	10	100	50	150	205	170	25	620	700	350	675	365
Ac20	11202	20	100	50	190	205	170	25	620	700	350	675	365
Ac30	11302	30	100	50	280	205	170	25	920	785	350	970	510

Para:

Alimentación eléctrica para todo tipo de equipos móviles.
Para cables de potencia y/o de control.
En el enrollado de mangueras industriales.

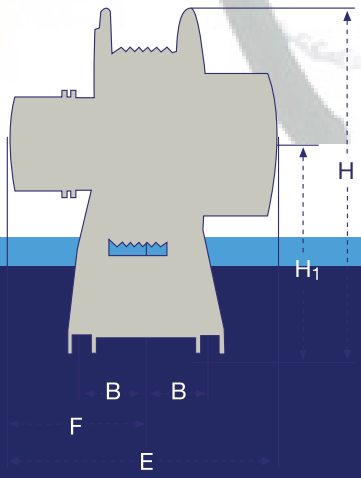

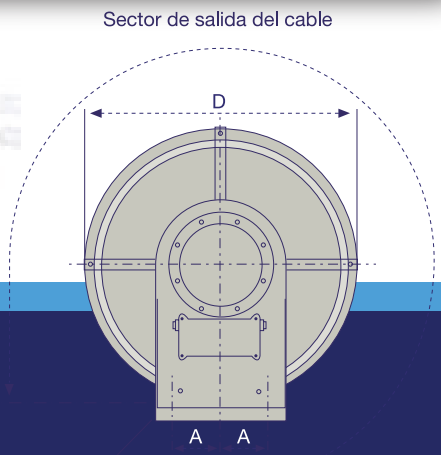

C = Diámetro de los 4 agujeros de anclaje

INDUSTRIA MAGNETICA AMPERE S.A // Ampere 80 PABLO NOGUES
fernando.saintamant@ima-arg.com // juan.eyherabide@ima-arg.com

ima
ingenieria en magnetismo

TAMBORES MAGNÉTICOS

Utilizado en:

Industrias alimenticias
Industrias del plástico
Industrias químicas
Industrias del vidrio
Industrias aceiteras
Canteras
Fundiciones

Para:

Purificación de productos
Protección de máquinaria

DIAMETRO TAMBOR (mm)	Model o	Caudal* (M 3/h)	Peso (kg)	A (mm)	B (mm)	C (mm)	D (mm)	E (mm)	F (mm)	G (mm)	H (mm)	Chavete ro (mm)
300	TM-3035	30	91	350	140	200	50	776	80	350	436	14 x 5
	TM-3040	40	100	400	140	200	50	826	80	350	486	14 x 5
Velocidad	TM-3045	45	107	450	140	200	50	876	80	350	536	14 x 5
máxima	TM-3050	50	116	500	140	200	50	926	80	350	586	14 x 5
42 m/min. =	TM-3060	60	133	600	140	200	50	1026	80	350	686	14 x 5
45 r.p.m.	TM-3070	70	150	700	140	200	50	1126	80	350	786	14 x 5
	TM-3085	85	175	850	140	200	50	1276	80	350	936	14 x 5
	TM-30100	100	201	1000	140	200	50	1426	80	350	1086	14 x 5
	TM-30115	110	227	1150	140	200	50	1576	80	350	1236	14 x 5
500	TM-5045	80	229	450	170	230	60	936	90	580	536	18 x 6
	TM-5050	90	248	500	170	230	60	986	90	580	586	18 x 6
Velocidad	TM-5060	110	286	600	170	230	60	1086	90	580	686	18 x 6
máxima	TM-5070	130	324	700	170	230	60	1186	90	580	786	18 x 6
52 m/min. =	TM-5085	150	381	850	170	230	60	1336	90	580	936	18 x 6
33 r.p.m.	TM-50100	180	430	1000	170	230	60	1486	90	580	1086	18 x 6
	TM-50115	210	495	1150	170	230	60	1636	90	580	1236	18 x 6
	TM-50130	230	552	1300	170	230	60	1786	90	580	1386	18 x 6

CARACTERISTICAS CONSTRUCTIVAS

El tambor posee una gran profundidad de campo magnetico y ha sido diseñado para servicio pesado libre de mantenimiento.

FACTOR DE SERVICIO

APLICACION	TIPO DE HIERRO A EXTRAER		FACTOR DE SERVICIO
Protección de molinos y separación en general	grande	Materiales ferrosos de más de 300 grs.	1
	mediano	Materiales ferrosos de 30 a 300 grs.	0.75
	pequeño	Materiales ferrosos mayores de malla 8 y de hasta 30 grs.	0.5
Purificación de productos	contaminación ferrosa	Virutas, laminillas de óxido, etc., de hasta malla 8.	0.25

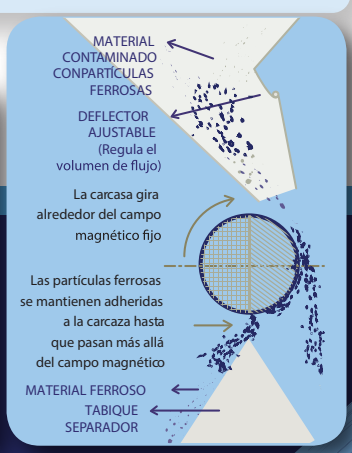

INDUSTRIA MAGNETICA AMPERE S.A // Ampere 80 PABLO NOGUES
fernando.saintamant@ima-arg.com // juan.eyherabide@ima-arg.com

ima
ingenieria en magnetismo

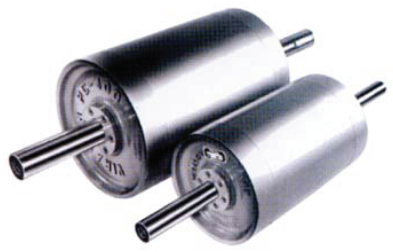

POLEAS MAGNÉTICAS

Utilizado en:

Industrias alimenticias
Industrias del plástico
Industrias químicas
Industrias del vidrio
Industrias aceiteras
Canteras
Fundiciones

Para:

Purificación de productos
Protección de maquinaria

FACTOR DE SERVICIO

APLICACION	TIPO DE HIERRO A EXTRAER		FACTOR DE SERVICIO
Protección de molinos y separación en general	grande	Materiales ferrosos de más de 300 grs.	1
	mediano	Materiales ferrosos de 30 a 300 grs.	0.75
	pequeño	Materiales ferrosos mayores de malla 8 y de hasta 30 grs.	0.5
Purificación de productos	contaminación ferrosa	Virutas, laminillas de óxido, etc., de hasta malla 8.	0.26

CARACTERISTICAS CONSTRUCTIVAS

- Las poleas magnéticas se utilizan habitualmente como poleas de cabecera en cintas transportadoras. Permiten la separación continua y automática de trozos de hierro que se encuentran mezclados con material que se procesa: sustancias químicas, cerámicas, papel, minerales, tierras de fundición, etc., para prevenir de daños en los equipos y maquinarias y/o contaminación de los materiales citados.
- El producto contaminado con hierro, pasa sobre el campo magnético, el hierro es atraído y retenido contra la cinta transportadora, hasta que esta alcanza el lado inferior, desprendiéndolo automáticamente, el material depurado, es descargado de la cinta, siguiendo su trayectoria normal.
- El circuito magnético, surge de la combinación de componentes axiales en campos diagonales, resultando un alto flujo magnético que envuelve completa y uniformemente al material, evitando "puntos muertos magnéticos y proveyendo mayor fuerza: es el mas adecuado para la extracción de piezas grandes (Trampa de Seguridad).
- Las severas condiciones de uso (alto torque de arranque) en las poleas motrices de las cintas transportadoras requieren una construcción especialmente robusta.

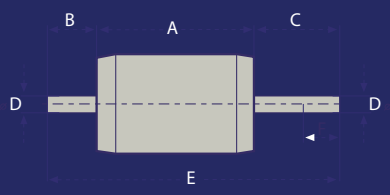

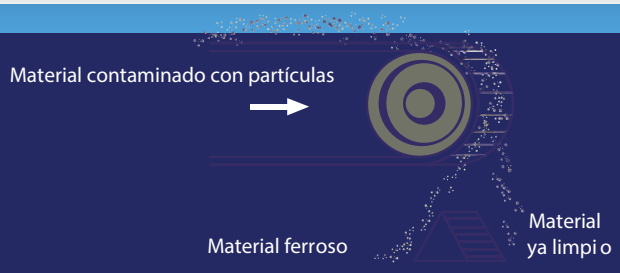

INDUSTRIA MAGNETICA AMPERE S.A // Ampere 80 PABLO NOGUES
fernando.saintamant@ima-arg.com // juan.eyherabide@ima-arg.com